Mevcut renk seçenekleri

RF287202
Tamamen ankastre edilebilir
Niş genişliği 56 cm, Niş yüksekliği 177.5 cm

beraberindeki aksesuarlar

2 x Soğutucu paketi.

RF287202

Tamamen ankastre edilebilir

Niş genişliği 56 cm, Niş yüksekliği 177.5 cm

Kompresörün yeniden konumlandırılması ile büyütülmüş kuulanılabilir iç hacim 212 litre
Esnek iç yapı: tüm çekmece ve cam raflar istenildiğinde çıkarılabilir nitelikte.
Amortisörlü kapı menteşeleri yumuşak ve güvenli bir kapanışı sağlar
Sınıfının en az enerji tüketen cihazı
Enerji sınıfı A++

Kumanda

Isı göstergeli elektronik ısı ayarı
Sensör tuşları.

Teknik özellikler

20 derecelik açı ile amartisörlü kapı menteşeleri otomatik olarak kapıyı yumaşak şekilde kapatır
Akustik ve optik uyarı sinyalleri

Donanım

Hızlı soğutma özelliği ile No Frost tekniği.
Isı - 16 °C bis - 24 °C arasında ayarlanabilir.
4 yıldızlı derin dondurucu.
Derin dondurma kapasitesi 24 kg/24 Saat.
Elektrik kesintisinde depolama süresi 11 Saat.
Tüm dondurucu çekmeceleri ve cam raflar istenildiğinde çıkarılabilir.

Tüketim verileri

Planlama bilgileri

Alçak menteşe.
Sol menteşeli kapı (kapı yönü değiştirilebilir)
115°ye kadar açılabilen kapı, 90° ile fixlenebilir.
90 mm baza boşluğu

Bağlantı değerleri

Bağlantı değeri 0,12 kW.
Bağlantı kablosu uzunluğu 2,3 m

Özellikler

Ürün kategorisi
büro tipi derin dondurucu

Kostrüksiyon şekli
boy dolabı

Gövde rengi / malzemesi
Beyaz

No-Frost sistemi
tam

Klima sınıfı
SN-T

Kapı panel seçenekleri
Mümkün değil

Genişlik (mm)
556

Derinlik (mm)
545

Kurulum için gerekli yuva ölçüleri (mm)
1775.0 x 560 x 550

Arıza uyarı sinyali

Defrost işlemi

Mobilya Kapı kurulum sistemi
Sabitlenmiş

Çekmece / Sepet adedi
5

Dondurucu Kanatçık sayısı
2

Kilitlenebilir kapı
hayır

Dondurucu bölümü termometresi
Dijital

Işık
evet

Elektrik kablosu uzunluğu (cm)
230

Kapı menteşesi
Sol, Değiştirilebilir

Net ağırlık (kg)
59,0

Brüt ağırlık (Kg)
65,0

Sarfiyat ve baôlantý özellikleri

Bağlantı değeri (W)
120

Akım (A)
10

Frekans (Hz)
50

Onay belgesi
VDE

Enerji verimlilik sınıfı -2010
A++

Yıllık enerji tüketimi (kWh/annum) - 2010
243

Freezer Net capacity (l) - NEW (2010/30/EC)
212

Enerji tüketimi (kWh)

Yıllık enerji tüketimi (kwh/sene)

Temperature rise time (h)
11

Freezing capacity (kg/24h) - NEW (2010/30/EC)
24

üretim tarihi 2015-04-20
sayfa 1

GAGGENAU

RF287202

Tamamen ankastre edilebilir

Niş genişliği 56 cm, Niş yüksekliği 177.5 cm

üretim tarihi 2015-04-20
sayfa 2

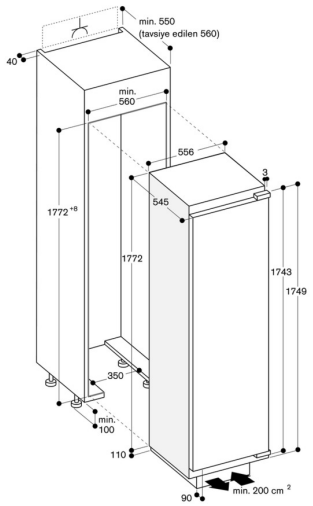

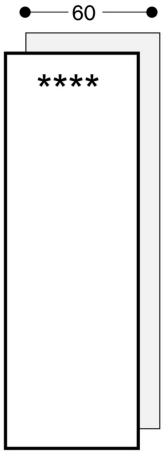

GAGGENAU